Deluxe Telescoping Pet Ramp
Care & Use Guide

Thank you for purchasing the Telescoping Pet Ramp. This guide covers the Deluxe, Deluxe XL and Deluxe TriScope models.

Proper pet training is essential for success. Allow your pet to become familiar with the ramp prior to first use. Lay the ramp flat on the ground and place treats or other items familiar to the pet on the ramp. Offering reassurance and praise, train your pet to walk on it in this position before using in an inclined position. Incline the ramp in small amounts and continue training before using with a vehicle or other higher surface. We recommend holding your pet's collar or guiding them with a leash as they go up and down the ramp. Make sure pets walk only on the high-traction surface and stay away from the edges of the ramp.

CAUTION: If the safety release strap (on underside of ramp, see image) is not engaged, the ramp can extend unintentionally. To avoid this potentially unsafe situation, always fasten safety strap when ramp is not in use. Also, when handling ramp, always take care to ensure the inner slide(s) does not extend uncontrolled as it could strike a person, pet or property.

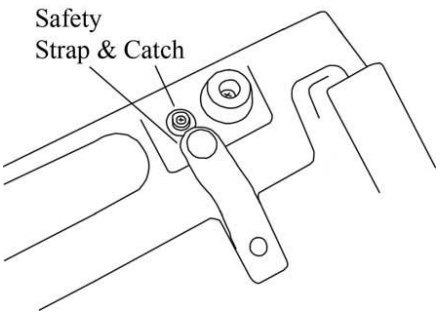

To use, try one of the following methods:
1) Set the angled, upper end on the surface to which the pet is climbing (car bumper, couch, etc.); un-snap the safety release strap; pull out the inner slide(s) to the desired length; set the end on the ground.
2) Lay the ramp on its side; slide out the inner section; place in position for use.
3) Place the ramp on the ground in vertical position with the angled end facing up; pull up on the outer section until fully extended; place in position for use.
DO NOT allow the lower ramp section(s) to slide out unimpeded until it hits the stop blocks. This action could cause personal injury or damage to the ramp and voids the warranty.

Make sure the rubber feet at each end of the ramp are resting firmly on a stable upper and lower surface (car bumper, sidewalk, etc.). Failure to do this could allow the ramp to shift in use. The ramp is designed to hold itself in place when weight is applied, so there is no need for extra devices to lock the ramp in position. When finished, push the inner slide(s) into closed position, attach safety strap, and stow.

Cleaning & Maintenance: The aluminum rails on the ramp are pre-lubricated with household paraffin wax, some of which might flake off after repeated use. Re-application of this wax should not be necessary under normal use. The plastic and aluminum parts can be cleaned with mild household cleaner. The tread material can be cleaned with mild detergent and a stiff brush, or a strong jet of water. If a problem occurs, or a replacement part is needed, please contact Solvit Customer Service.

Limited Lifetime Warranty: The Deluxe Ramp is warranted to be free from defects in materials or workmanship for the life of the product. Some restrictions apply, so please visit our website for more details. A copy of the original sales receipt is required for warranty issues.

CAUTION: The SOLVIT Pet Ramp is designed for use only by pets such as dogs, cats, and small animals. It is not intended to carry humans or heavy loads. Using the Ramp in this way voids the warranty and creates an unsafe situation! Please follow this guideline strictly.

(protected by US Patent #7,827,641)

SOLVIT Products ♦ 1114 W Harris Rd, Suite 101 ♦ Arlington, TX 76001
Tel: 866-6-SOLVIT (866-676-5848) ♦ Fax: (817) 466-2291
Email: customerservice@solvitproducts.com ♦ www.solvitproducts.com

Rampe télescopique de luxe pour animal domestique
Guide d'entretien et d'utilisation

Merci d'avoir acheté la rampe télescopique de luxe pour animal domestique; une rampe durable et facile à utiliser de SOLVIT Products. Avec un bon entretien, votre rampe pour animal domestique devrait fournir des années de service sans problème. Veuillez lire entièrement le présent guide avant d'utiliser la rampe.

Un bon dressage de l'animal domestique est indispensable pour réussir. Laissez d'abord votre animal domestique se familiariser avec la rampe avant de l'utiliser. Étendez la rampe à plat sur le sol et déposez sur la rampe une gâterie ou d'autres articles qui lui sont familiers. Tout en le rassurant et en le félicitant, entraînez votre animal à marcher dessus dans cette position avant de l'utiliser en position inclinée. Inclinez la rampe par petites dénivellations et poursuivez le dressage avant de l'utiliser avec un véhicule ou une surface plus élevée.

MISE EN GARDE : Si la courroie de dégagement (sur le dessous de la rampe, voir l'image) n'est pas engagée, il est possible que la rampe s'allonge automatiquement si elle est maintenue en position verticale. Faire attention lorsque la rampe est tenue de cette façon.

Pour utiliser la rampe pour animal domestique, installez simplement l'extrémité supérieure à un angle par rapport à la surface que l'animal domestique essaie de grimper (voiture, canapé, etc.), désengagez la courroie de dégagement (si elle est engagée), puis tirez sur la glissoire intérieure à la longueur voulue et posez-la sur le sol. Certains usagers préfèrent d'abord allonger la rampe puis la déposer sur les surfaces supérieures et inférieures. Le design moderne de la rampe se tient en place lorsqu'un poids est appuyé, il n'y a donc pas besoin d'appareils supplémentaires pour bloquer la rampe en position. Une fois terminé, poussez simplement la glissoire intérieure en position fermée, enclenchez la languette de dégagement de sécurité, puis si désiré, entreposez dans un endroit pratique. Le design télescopique est le secret qui rend la rampe SOLVIT facile à utiliser. Il est important de s'assurer que le pied en caoutchouc des extrémités supérieure et inférieure de la rampe repose bien sur une surface stable (pare-choc de voiture, trottoir ou autre) avant l'utilisation. Si les pieds en caoutchouc ne sont pas fermement en contact avec une surface supérieure et inférieure stable, la rampe pourrait se déplacer.

Nous recommandons de tenir l'animal domestique par son collier et de le guider avec une laisse lorsqu'il monte ou qu'il descend sur la rampe pour éviter les accidents. L'animal domestique doit marcher seulement sur la surface à forte traction et demeurer éloigner des bords de la rampe. Lorsqu'elle est utilisée avec des véhicules, ordonnez à votre animal de rester à l'intérieur du véhicule jusqu'à ce que la rampe soit déployée, puis dirigez votre animal le long de la rampe.

Nettoyage et entretien : Les rails en aluminium sur la rampe sont préalablement lubrifiés avec de la cire de paraffine domestique. Un peu de cette cire peut s'écailler après un usage répété de la rampe. Avec un usage normal, il ne devrait pas être nécessaire de repasser de la cire. Si les pièces en plastique ou en aluminium de la rampe pour animal domestique se salissent, nettoyez simplement avec un produit de nettoyage domestique régulier. Le matériau de la surface de la rampe peut être nettoyé avec un détergent doux et une brosse dure, ou un puissant jet d'eau. La rampe ne devrait pas avoir besoin d'entretien. Si un problème survient ou si vous avez besoin d'une pièce de remplacement, veuillez contacter le service à la clientèle ci-dessous.

Garantie : La rampe pour animal domestique est garantie contre les défauts de matériel ou de fabrication pendant un (1) an après la date de l'achat. Vérifiez soigneusement la rampe avant la première utilisation et n'utilisez pas si vous découvrez des défectuosités. Solvit ne peut être tenue responsable des blessures qu'un animal domestique subit sur une rampe qui n'est pas défectueuse.

MISE EN GARDE : La rampe pour animal domestique SOLVIT est conçue uniquement pour une utilisation par des animaux domestiques comme les chiens, les chats et les petits animaux. Elle n'est pas conçue pour porter des êtres humains ou des charges lourdes. Une telle utilisation de la rampe annulera la garantie et provoquera une situation dangereuse! Veuillez suivre strictement cette directive.